发动机控制系统(G6DG/G6DH/G6DJ:LAMBDA II 3.0L/3.3L/3.8L GDI)(4) SD313-4

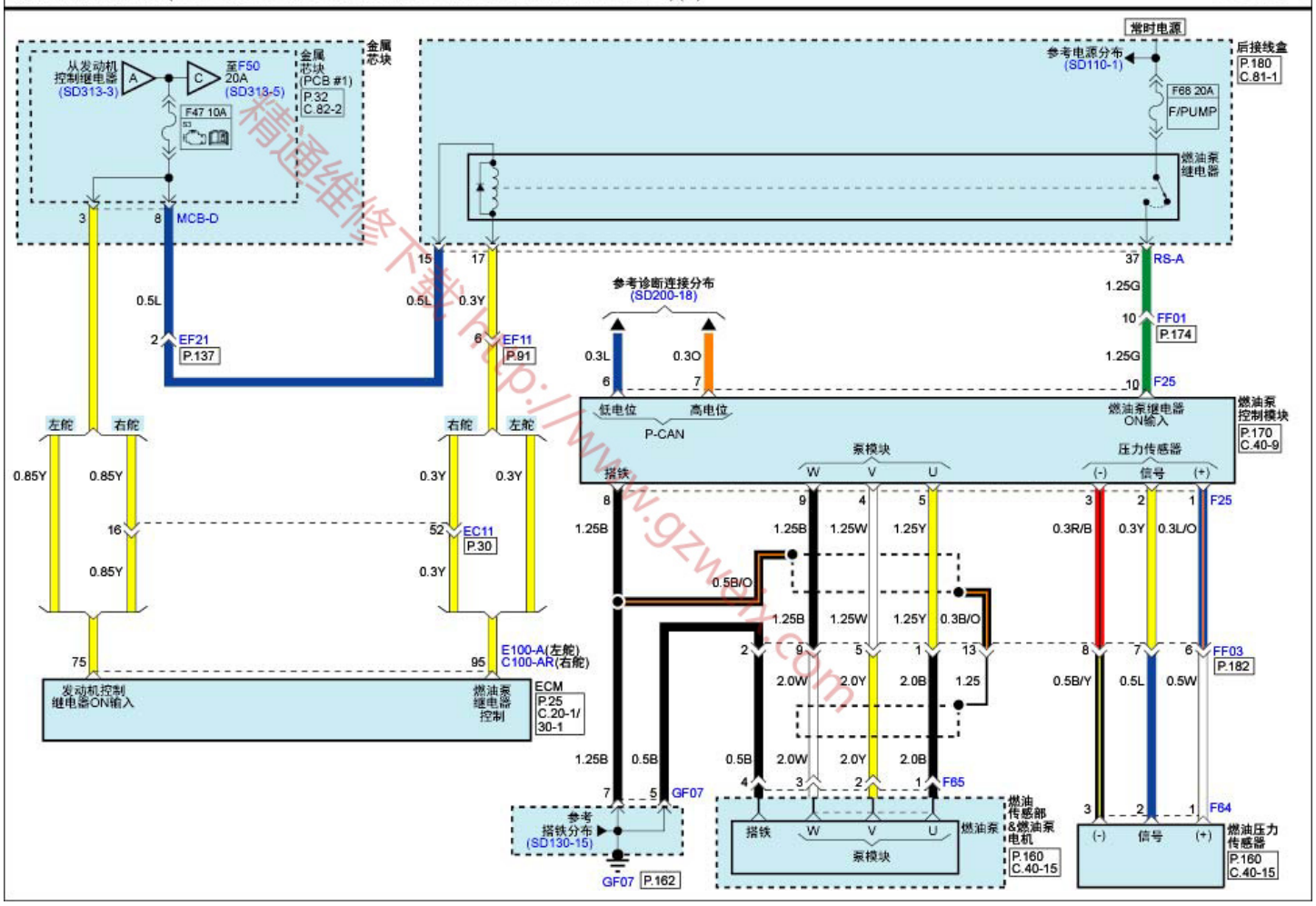

精通维修下载 http://www.gzwsy.com